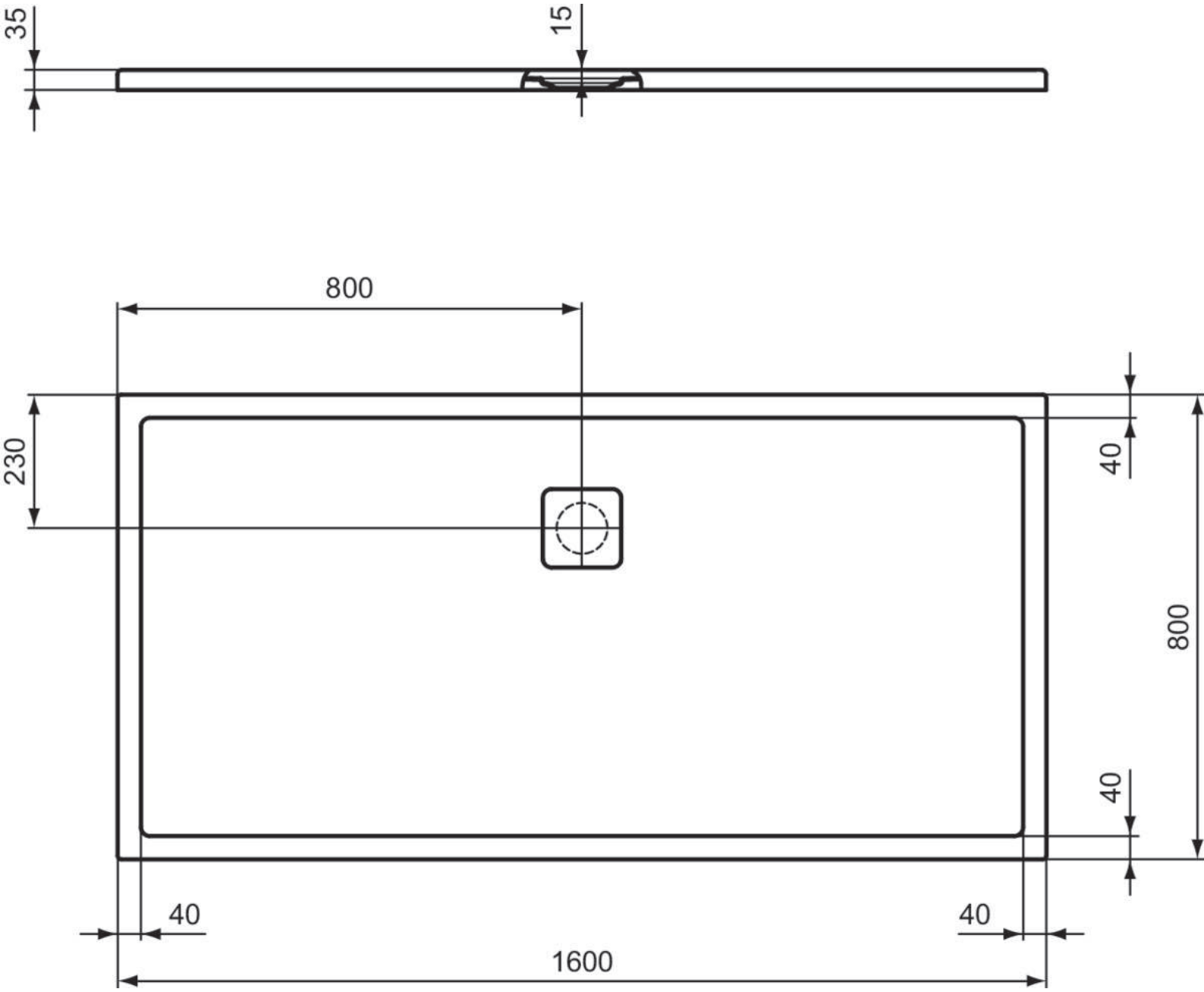
35
15
800
230
40
800
40
40
40
1600