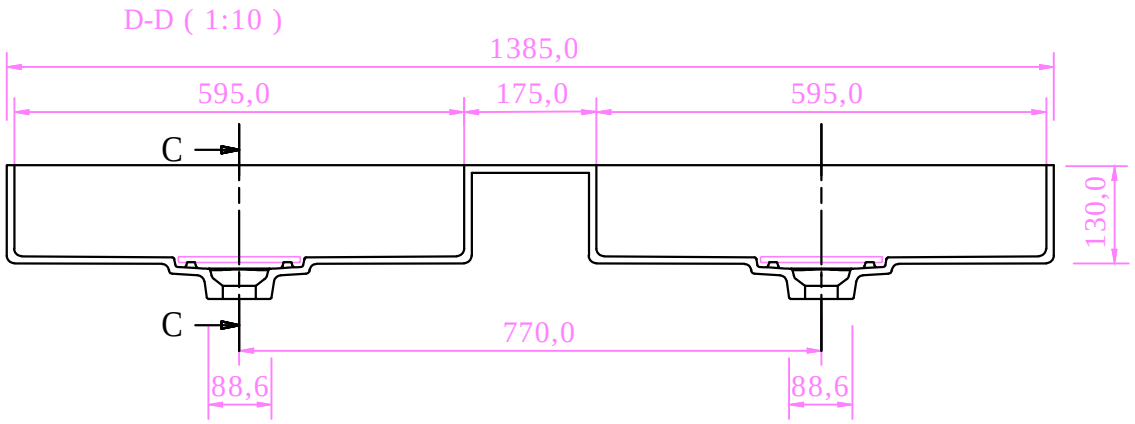

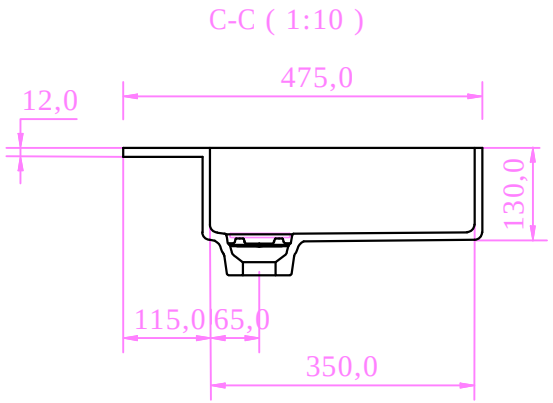

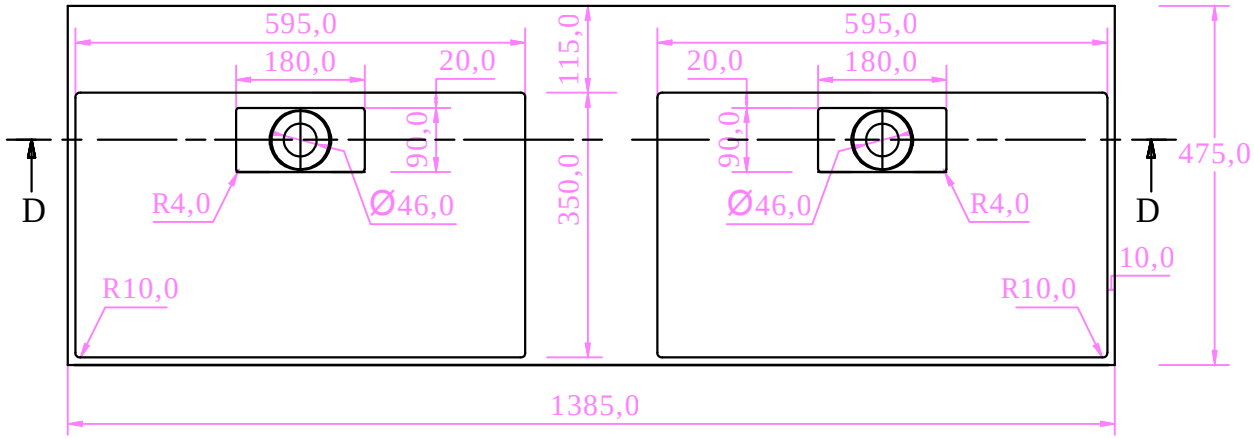

Size: 1385 x 475 mm	
Cod. Iperceramica	Descrizione Prodotto
71636	QUADRO LAVABO UNITOP 140x48 2V BIANCO LUCIDO
71637	QUADRO LAVABO UNITOP 140x48 2V BIANCO OPACO
71638	QUADRO LAVABO UNITOP 140x48 2V BIANCO RUVIDO
71639	QUADRO LAVABO UNITOP 140x48 2V NERO RUVIDO