IPERCERAMICA
wellness

81868

SERIO LAVABO 80x42 H13
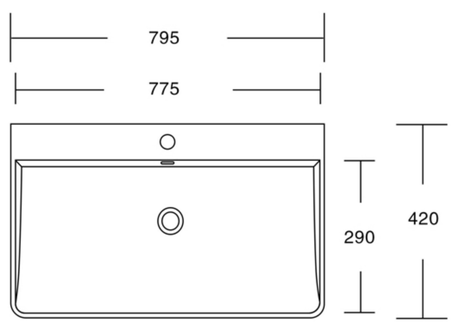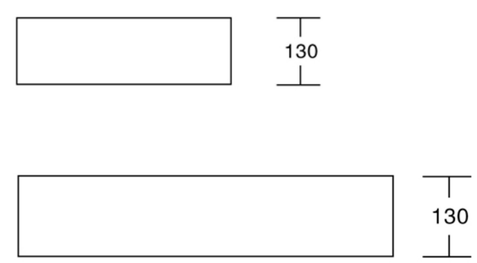
CERAMICA BIANCO LUCIDO